STATION DE RELEVAGE PIANELLI

Diamètre 600, 800 et 1200

FABRIQUÉ EN FRANCE

Exclusivité PIANELLI

Bon rapport QUALITÉ / PRIX

Qualité SUPÉRIEURE

Protection INTERNET

Produit BEST-SELLER

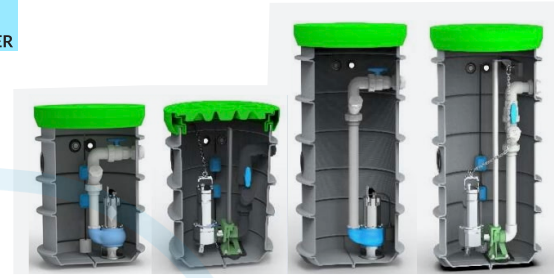

Description

Les Stations de Relevage Pianelli sont utilisées lorsque les eaux usées d'un bâtiment doivent être évacuées vers des réseaux d'égout situés à un niveau supérieur au bassin de collecte ou en l'absence d'écoulement gravitaire. Particulièrement résistante et facile à installer, maintenir et faire évoluer, leur assemblage est réalisé dans nos ateliers pour une flexibilité et une personnalisation totale. Selon la nature des effluents, des hauteurs manométriques à relever et du budget, différents modèles de pompes sont à votre disposition (roue vortex, canal, dilacératrice).
Pour la régulation, la protection et les alarmes, nous vous proposons également plusieurs options (disjoncteur moteur, coffret électromécanique ou électronique).
Prêt à poser, enterré ou hors-sol, conforme EN 12050

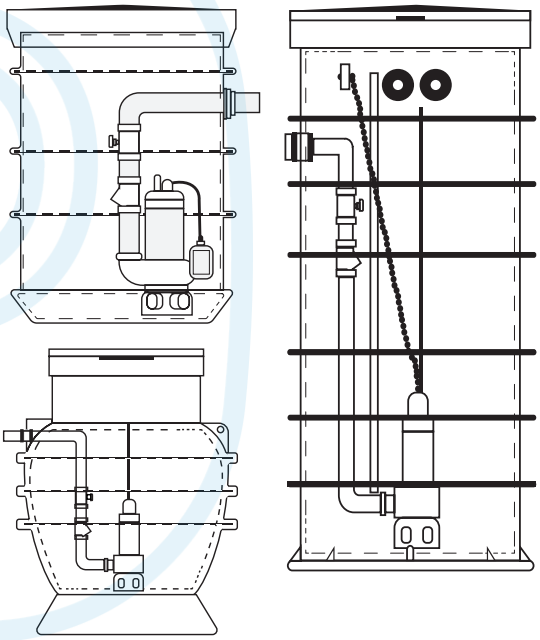

MATÉRIAUX	
Cuve	Polyéthylène (épaisseur 1cm)
Tuyauterie et clapet	PVC
Joints	Caoutchouc
Pieds d'assise	Fonte
Barres de guidage	Inox 304

AVANTAGES		
Cuve en polyéthylène recyclable à percer	Installation facile et rapide	Couvercle très résistant (200kg)
Large ouverture sur charnière	Pieds d'assises et supports de barre de guidage interchangeables	Station à enterrer ou à poser au sol
Cuve re-coupable (support de couvercle amovible)	Résistance aux UV et agents corrosifs	Poste pré-équipé de sa robinetterie, à percer
Réhausse de 50cm disponible	Station évolutive 1 à 2 pompes (version EVO)	Pompe(s) et coffret au choix

VERSIONS DISPONIBLES						FEA MAX (cm)
Référence	Nombre de pompe(s)	DN	Hauteur (mm)	Volume (L)	Type	
SRP-1PD6H10RU	1	600	1000	280	Tuyauterie PVC avec raccord-union	40
SRP-1PD6H15RU	1	600	1500	420	Tuyauterie PVC avec raccord-union	90
SRP-1PD6H10PA	1	600	1000	280	Kit pied d'assise + barres de guidage	40
SRP-1PD6H10PA	1	600	1500	420	Kit pied d'assise + barres de guidage	90
SRP-1PD6H10EVO	1	600	1000	280	Tuyauterie PVC avec raccord-union + attente 2e pompe	40
SRP-1PD6H10EVO	1	600	1500	420	Tuyauterie PVC avec raccord-union + attente 2e pompe	90
SRP-2PD8H15RU	2	800	1500	500	Tuyauterie PVC avec raccord-union	90
SRP-2PD8H20RU	2	800	2000	800	Tuyauterie PVC avec raccord-union	140
SRP-2PD8H15PA	2	800	1500	500	Kit pied d'assise + barres de guidage	90
SRP-2PD8H20PA	2	800	2000	800	Kit pied d'assise + barres de guidage	140
SRP-2PD12H15PA	2	1200	1500	900	Kit pied d'assise + barres de guidage	90
SRP-2PD12H20PA	2	1200	2000	1800	Kit pied d'assise + barres de guidage	140
SRP-2PD12H25PA	2	1200	2500	2500	Kit pied d'assise + barres de guidage	190
SRP-2PD12H30PA	2	1200	3000	2900	Kit pied d'assise + barres de guidage	240

Réhausse : 50 cm en option

● Produits maintenus en stock **Prix catalogue et tarif net sur le site pianelli.fr** (nécessite un compte client valide)

Standard

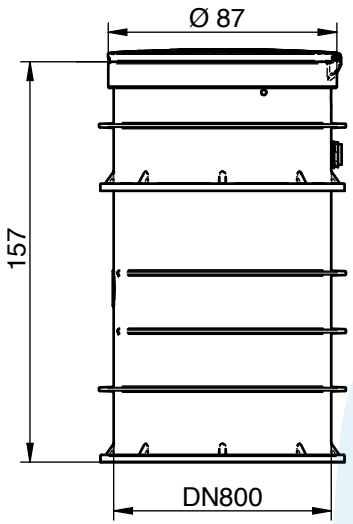

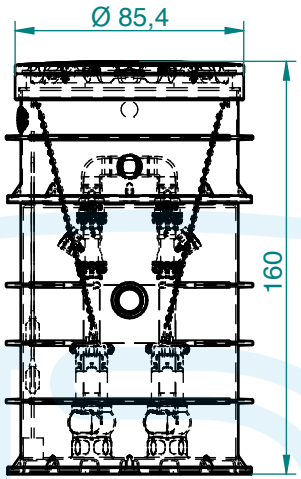

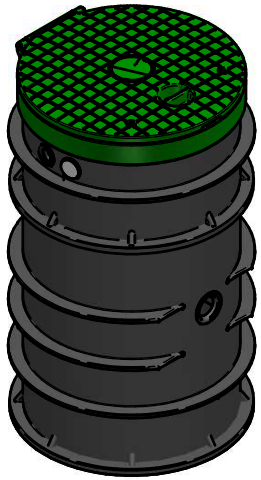

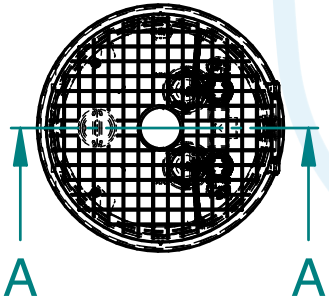

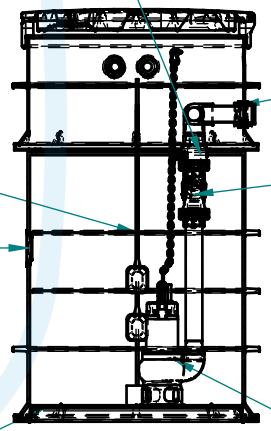

Section A-A

				Tolérance Po standard ISO 8015		Échelle :1 : 20 Poids :	Standard
						Matériaux : LLD-PE	Unité : cm
					Date	Utilisateur	Station de relevage DN800X1500
	Rev.B			Conception	10/2019	alesz	
				Dessiné	10/2019	alesz	Deux pompes Pentair DG
							Couvercle DN800
				PIANELLI.fr			1-800/1

A3