## Art. 120

**Vanne à sphère *Smart* en laiton, FF, poignée plate**

***Smart* brass ball valve, FF, flat handle**

**Válvula de esfera *Smart* de latón, HH, palanca plana**

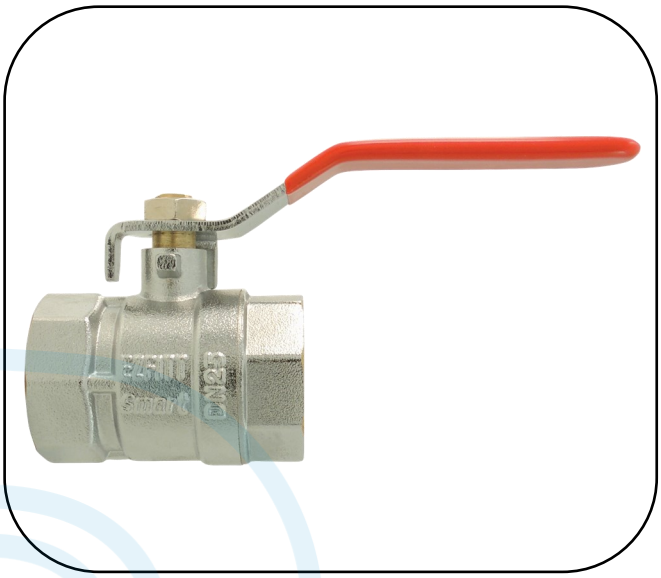

## Art. 121

**Vanne à sphère *Smart* en laiton, MF, poignée plate**

***Smart* brass ball valve, MF, flat handle**

**Válvula de esfera *Smart* de latón, MH, palanca plana**

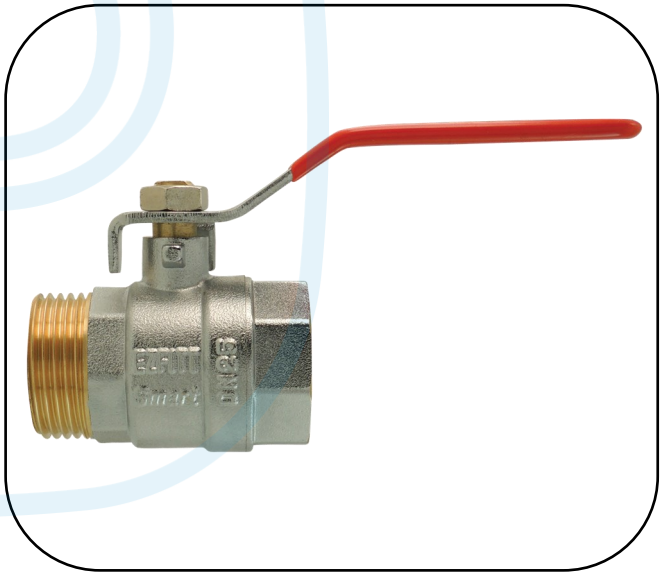

## Art. 122

**Vanne à sphère *Smart* en laiton, MM, poignée plate**

***Smart* brass ball valve, MM, flat handle**

**Válvula de esfera *Smart* de latón, MM, palanca plana**

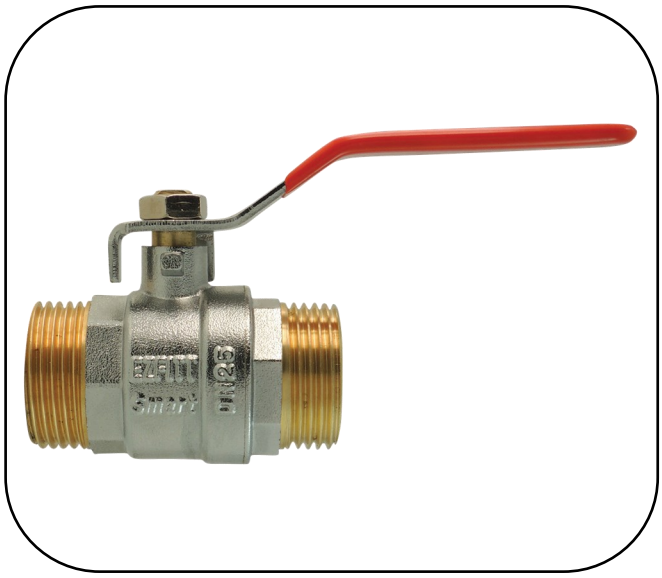



EZFITT - Z.I. Nord - 281 avenue Pierre et Marie Curie - B.P. 70023 - 13655 Rognac cedex - France
Tél : +33 4 86 30 70 50 - Fax : +33 4 86 30 70 51 - E-mail : ezfitt@ezfitt.com - Web : www.ezfitt.com

## Conditions d'utilisation - Conditions of use - Condiciones de uso

- Applications : Réseaux d'adduction d'eau potable, système de chauffage et climatisation, irrigation, industrie légère.
- Fluides : Eau, fluides non agressifs (compatibles EPDM/PTFE/laiton), air comprimé non lubrifié (8 bar maxi).
- Pression : PN 32/25 bar (selon taille)
- Températures : -10/+120°C

- Applications : Drinking water supply networks, Hvac systems, irrigation, light industry.
- Fluids : water, non-aggressive fluids (compatibles EPDM/PTFE/brass), unlubricated compressed air (8 bar max).
- Pressure : PN 32/25 bar
- Temperatures : -10/+120°C

- Aplicaciones : Abastecimiento de agua potable, sistemas de calefacción y de climatización, irrigación, industria ligera.
- Fluidos : agua, fluidos no agresivos (compatibles EPDM/PTFE/latón), aire comprimido sin aceite (8 bar maxi).
- Presión : PN 32/25 bar
- Temperaturas : -10/+120°C

## Caractéristiques techniques - Technical features - Características técnicas

- Vanne en laiton matricé, nickelé sur les surfaces extérieures.
- Conçue, fabriquée et contrôlée selon la norme européenne EN 13828.
- Passage standard.
- Étanchéité par double joint torique EPDM.
- Axe inéjectable.
- Embouts filetés BSPP (gaz) selon norme ISO 228-1.
- Portées planes pour réaliser une étanchéité par joint plat.
- Poignée réversible avec indication du sens de manœuvre ON/OFF.
- Flashcode sur poignée et étiquette (accès aux fiches techniques via un smartphone).
- Marquage et traçabilité (date de fabrication, PN, taille, ACS, EZFITT Smart).
- Étanchéité testée à 100% en usine.

- Forged brass ball valve, nickel plated on outer surfaces.
- Designed, manufactured and controlled according to European standard EN 13828.
- Standard bore.
- Tightness with 2 EPDM O'rings.
- Anti blow-out stem.
- BSPP threaded ends according to ISO 228-1 standard.
- Flat bearing area to make tightness with flat gasket.
- Reversible handle with operating direction ON/OFF.
- Data matrix code on handle and label (to access technical sheet from a smartphone).
- Marking and traceability (manufacturing date, PN, size, ACS, EZFITT Smart).
- Tightness 100% tested.

- Válvula de latón forjado, niquelado en las superficies exteriores.
- Diseñada, fabricada y controlada según la norma Europea EN 13828.
- Paso estándar.
- Estanqueidad por doble junta tórica de EPDM.
- Eje antiexplosión.
- Roscados BSPP según la norma ISO 228-1.
- Asiento plano para permitir una estanqueidad por junta plana.
- Palanca reversible con indicador de dirección ON/OFF.
- Código datamatrix en la palanca y la etiqueta (acceso a las fichas técnicas desde un Smartphone).
- Identificación y trazabilidad (fecha de fabricación, PN, DN, ACS, EZFITT Smart).
- Estanqueidad testada al 100%.

## Graphique Pression/Température - Pressure/Temperature chart - Gráfico Presión/Temperatura

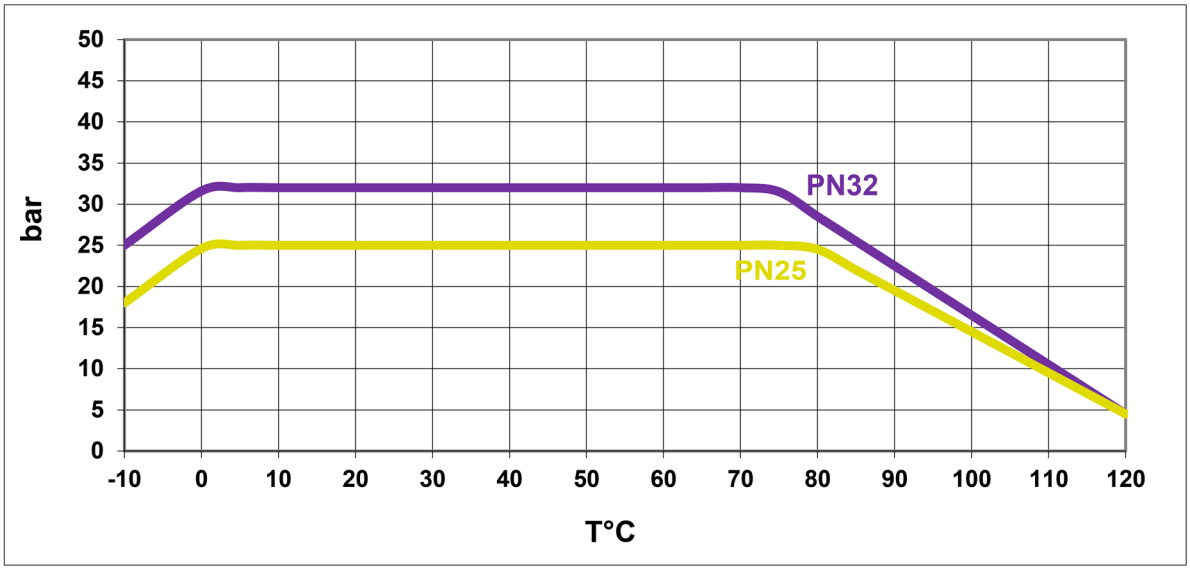




EZFITT - Z.I. Nord - 281 avenue Pierre et Marie Curie - B.P. 70023 - 13655 Rognac cedex - France
Tél : +33 4 86 30 70 50 - Fax : +33 4 86 30 70 51 - E-mail : ezfitt@ezfitt.com - Web : www.ezfitt.com

## Certifications - Certifications - Certificaciones

A.C.S.

Conforme à l'arrêté du 29 Mai 1997 modifié relatif à la consommation humaine.
Comply with French drinking water regulation.
En conformidad con la regulación francesa relativa al agua potable.

## Nomenclature - Parts list - Lista de materiales

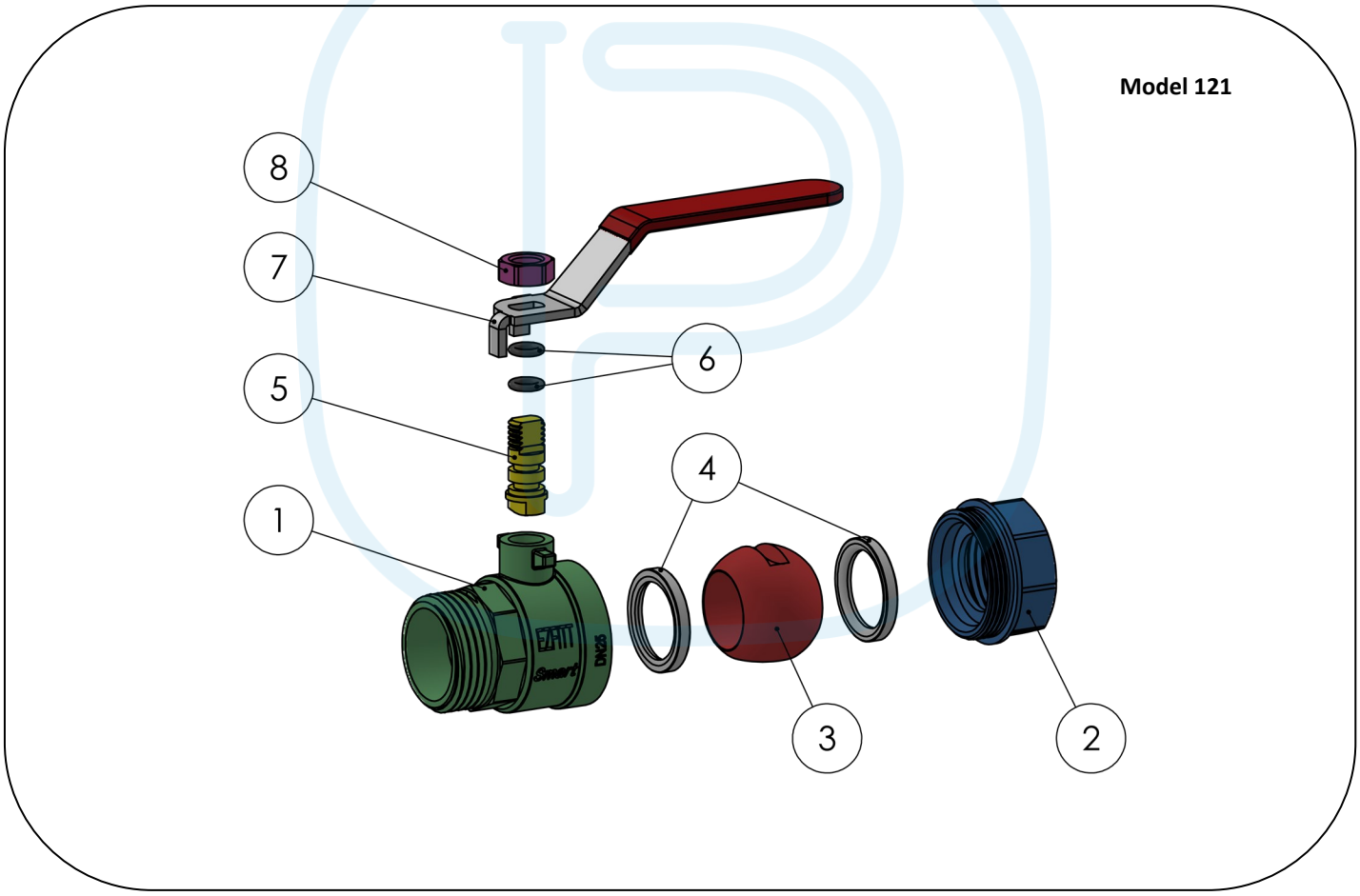


| N° | Qté | Désignation | Matière | Description | Material | Designación | Materia |
|---|---|---|---|---|---|---|---|
| 1 | 1 | Corps | Laiton nickelé | Body | Nickel plated brass | Cuerpo | Latón niquelado |
| 2 | 1 | Manchon | Laiton nickelé | Bonnet | Nickel plated brass | Tapa | Latón niquelado |
| 3 | 1 | Sphère | Laiton chromé DN10-25<br>Inox 304 DN32-50 | Ball | Chrome p. brass DN10-25<br>SS 304 DN32-50 | Esfera | Latón cromado DN10-25<br>Inox 304 DN32-50 |
| 4 | 2 | Siège | PTFE | Seat | PTFE | Asiento | PTFE |
| 5 | 1 | Axe | Laiton | Stem | Brass | Eje | Latón |
| 6 | 2 | Joint torique | EPDM | O'ring | EPDM | Junta tórica | EPDM |
| 7 | 1 | Poignée plate | Acier chromé + PVC | Flat handle | Chrome plated steel + PVC | Palanca plana | Acero cromado + PVC |
| 8 | 1 | Écrou | Acier chromé | Nut | Chrome plated steel | Tuerca | Acero cromado |



EZFITT - Z.I. Nord - 281 avenue Pierre et Marie Curie - B.P. 70023 - 13655 Rognac cedex - France
Tél : +33 4 86 30 70 50 - Fax : +33 4 86 30 70 51 - E-mail : ezfitt@ezfitt.com - Web : www.ezfitt.com

## Dimensions et données techniques - Dimensions & technical data - Dimensiones y datos técnicos

### Art. 120

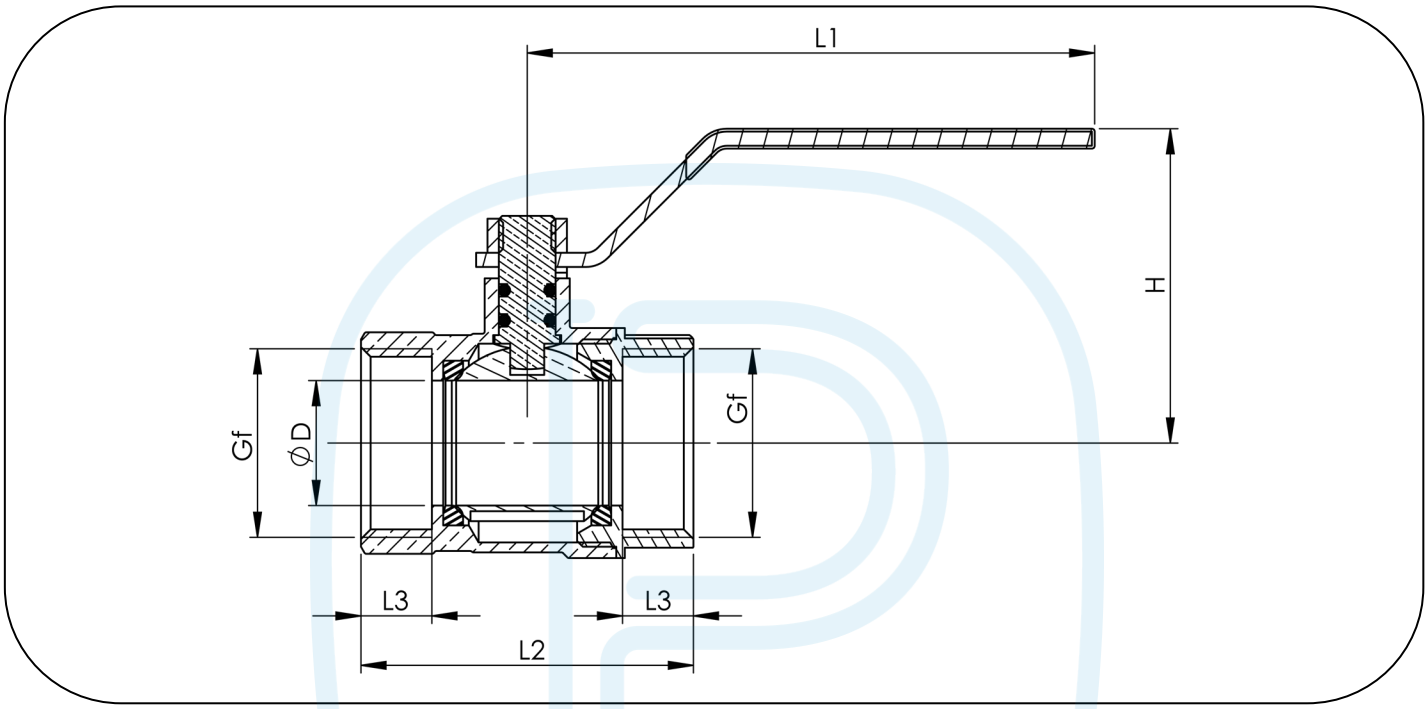


| Référence<br>Item no.<br>Código | DN | Gf | ØD | H | L1 | L2 | L3 | PN (bar) | Poids (kg)<br>Weight<br>Peso |
|---|---|---|---|---|---|---|---|---|---|
| 19201 | 10 | 3/8" | 10 | 40 | 77 | 37.5 | 8.2 | 32 | 0.100 |
| 19202 | 15 | 1/2" | 13.5 | 43 | 85 | 42 | 9.5 | 32 | 0.133 |
| 19203 | 20 | 3/4" | 18 | 46 | 85 | 48 | 10 | 32 | 0.184 |
| 19204 | 25 | 1" | 22 | 55 | 104 | 59 | 12.5 | 32 | 0.302 |
| 19205 | 32 | 1"1/4 | 28 | 69 | 130 | 66 | 13 | 25 | 0.465 |
| 19206 | 40 | 1"1/2 | 35 | 75 | 130 | 80 | 14.5 | 25 | 0.673 |
| 19207 | 50 | 2" | 45 | 85 | 156 | 94 | 16 | 25 | 1.058 |



EZFITT - Z.I. Nord - 281 avenue Pierre et Marie Curie - B.P. 70023 - 13655 Rognac cedex - France
Tél : +33 4 86 30 70 50 - Fax : +33 4 86 30 70 51 - E-mail : ezfitt@ezfitt.com - Web : www.ezfitt.com

## Dimensions et données techniques - Dimensions & technical data - Dimensiones y datos técnicos

### Art. 121

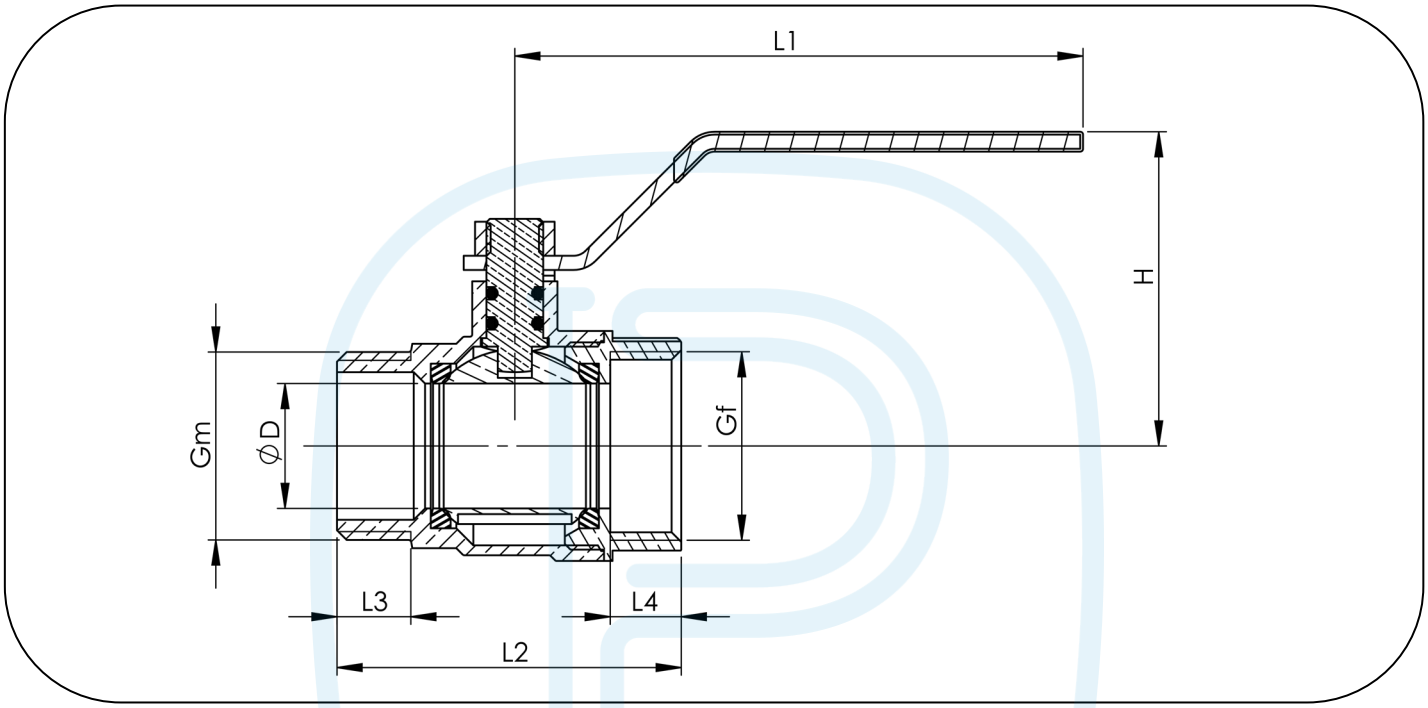


| Référence<br>Item no.<br>Código | DN | Gf | Gm | ØD | H | L1 | L2 | L3 | L4 | PN (bar) | Poids (kg)<br>Weight<br>Peso |
|---|---|---|---|---|---|---|---|---|---|---|---|
| 19211 | 10 | 3/8" | 3/8"-B | 10 | 40 | 77 | 40 | 8.5 | 8.2 | 32 | 0.103 |
| 19212 | 15 | 1/2" | 1/2"-B | 13.5 | 43 | 85 | 45 | 10.5 | 9.5 | 32 | 0.137 |
| 19213 | 20 | 3/4" | 3/4"-B | 18 | 46 | 85 | 50.5 | 11.5 | 10 | 32 | 0.186 |
| 19214 | 25 | 1" | 1"-B | 22 | 55 | 104 | 61 | 13 | 12.5 | 32 | 0.303 |
| 19215 | 32 | 1"1/4 | 1"1/4-B | 28 | 69 | 130 | 68 | 14 | 13 | 25 | 0.465 |
| 19216 | 40 | 1"1/2 | 1"1/2-B | 35 | 75 | 130 | 83 | 15.5 | 14.5 | 25 | 0.673 |
| 19217 | 50 | 2" | 2"-B | 45 | 85 | 156 | 96 | 17 | 16 | 25 | 1.066 |



EZFITT - Z.I. Nord - 281 avenue Pierre et Marie Curie - B.P. 70023 - 13655 Rognac cedex - France
Tél : +33 4 86 30 70 50 - Fax : +33 4 86 30 70 51 - E-mail : ezfitt@ezfitt.com - Web : www.ezfitt.com

## Dimensions et données techniques - Dimensions & technical data - Dimensiones y datos técnicos

### Art. 122

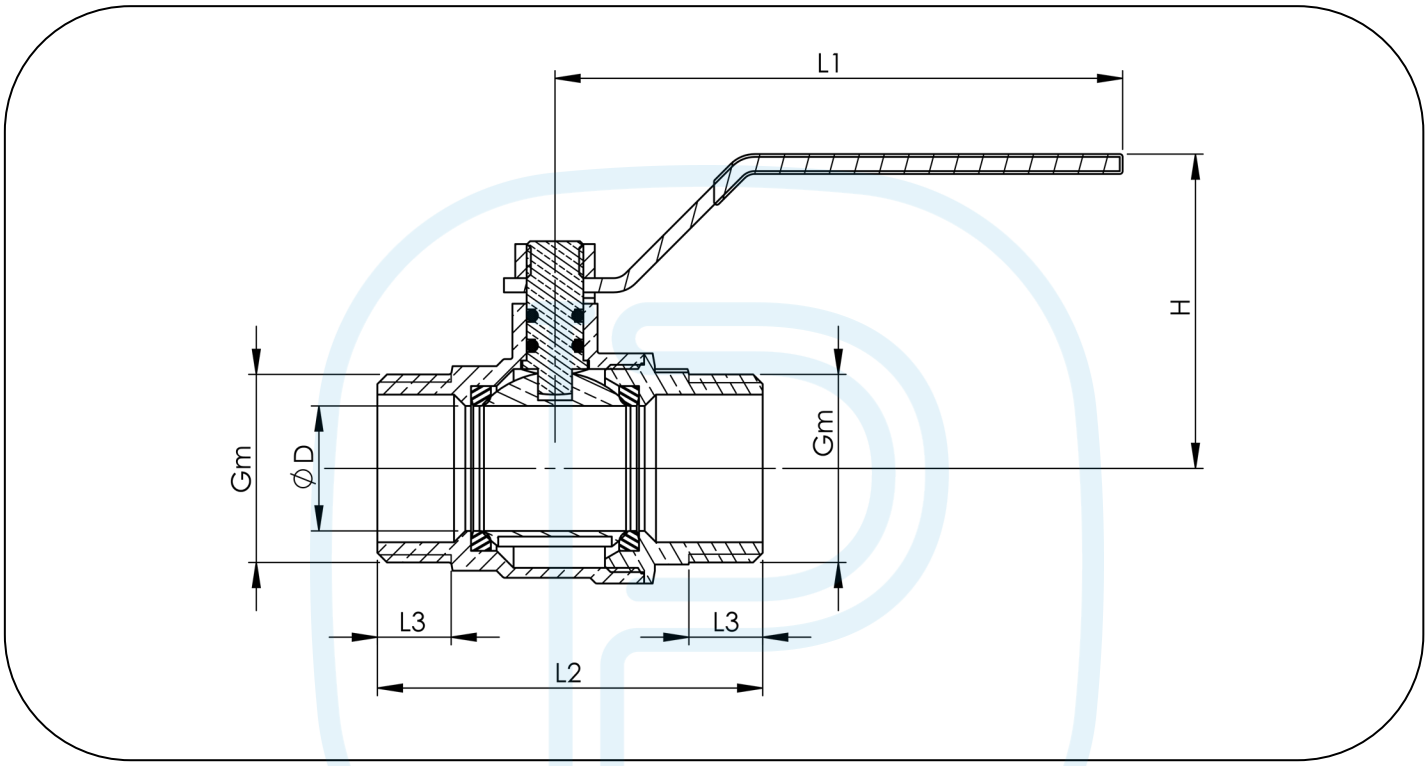


| Référence<br>Item no.<br>Código | DN | Gm | ØD | H | L1 | L2 | L3 | PN (bar) | Poids (kg)<br>Weight<br>Peso |
|---|---|---|---|---|---|---|---|---|---|
| 19221 | 10 | 3/8"-B | 10 | 40 | 77 | 47 | 8.5 | 32 | 0.111 |
| 19222 | 15 | 1/2"-B | 13.5 | 43 | 85 | 52.5 | 10.5 | 32 | 0.147 |
| 19223 | 20 | 3/4"-B | 18 | 46 | 85 | 57 | 11.5 | 32 | 0.196 |
| 19224 | 25 | 1"-B | 22 | 55 | 104 | 68 | 13 | 32 | 0.322 |



EZFITT - Z.I. Nord - 281 avenue Pierre et Marie Curie - B.P. 70023 - 13655 Rognac cedex - France
Tél : +33 4 86 30 70 50 - Fax : +33 4 86 30 70 51 - E-mail : ezfitt@ezfitt.com - Web : www.ezfitt.com